Zentrierbolzen 22x200
Centering bolt
Boulon de centrage
Centrado perno

9100-12.0

03-JUL-2019 ©

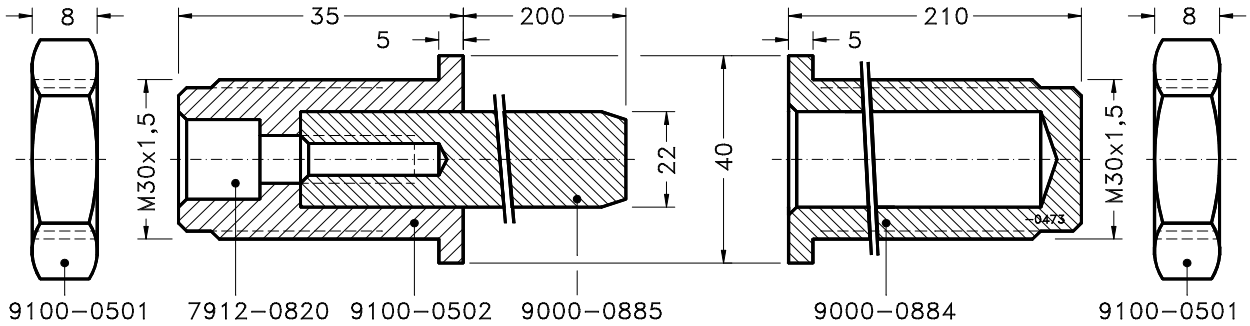

Item	*Beschreibung specification description descripcion*	KG /1	PE	Euro per 1 bei Bestellung / by order 1 -24	25 -49	AB 50
9100-0501	Mutter / nut (SW 36)		1			
7912-0820	DIN 912 M8X20 INOX		1			
9100-0502	Aufnahme 22mm Zapfen		1			
9000-0885	Führungszapfen 22mmx200		1			
9000-0884	Buchse		1			
9000-0886	**Komplett / complete**		**1**			

Nicht alles aus Lagerbestand lieferbar, Lieferzeit auf Anfrage / not all in stock, delivery time upon request
Andere Ausführungen auf Anfrage / other types upon request / autre types sur demande / otro tipos a solicitud

++++